CNC多旋轉軸
高量產工作台

GTFAE-255H-2W-400

- 表示爲平底式底座
- 全新優化機種
- 表示爲五軸
- 表示爲搖籃式低重心設計
- 表示爲蝸輪蝸桿傳動
- 表示盤面大小
- 油壓煞車
- 旋轉軸的軸數
- 表示旋轉軸間距

- 旋轉台直徑 Ø255, Ø320。
- 多旋轉軸實踐高量產化加工與搭配自動化。

規格

型號		單位	GTFAE-255H-2W-400		GTFAE-320H-2W-450	
旋轉台直徑		mm	Ø255		Ø320	
中心孔直徑		mm	Ø50H7		Ø50H7	
軸間距離		mm	400		450	
工件旋徑		mm	390		440	
工作台高度(臥式位置)		mm	370		370	
中心高度(立式位置)		mm	370		370	
工作台T型槽寬度		mm	12H7		12H7	
驅動方式/驅動壓力		MPa	油壓 5		油壓 5	
伺服馬達型號			請參考本型錄第78頁			
減速比			R	T	R	T
			1/90	1/120	1/90	1/120
盤面最大轉速/馬達轉速		min^{-1}	22.2 / 2000	20 / 2400	22.2 / 2000	20 / 2400
鎖緊扭矩		N.m	900	2500	1600	2800
容許負載容量	在水平	kg	100		120	
	在傾斜 (0~90°)	kg	75		85	
容許工件不平衡量	WxL	N.m	130		150	
FXL值 轉台鎖緊時	F	N	11000		11000	
	FxL	N.m	900		1600	
	FxL	N.m	2500		2800	
(單一軸) 容許負載慣性容量	$(\frac{W.D^2}{8})$	$kg.m^2$	0.8		1.0	
最小設定單位		deg.	0.001		0.001	
分度精度		sec	20	60	20	60
重複精度		sec	6	8	6	8
可傾斜角度		deg.	-30 ~ +120		-30 ~ +120	
淨重(不含馬達)		kg	856		824	
許容切削扭矩		N.m	550		550	

註: 1.R: 旋轉軸 T: 傾斜軸
2.轉台鎖緊時的FxL是一個參考值，客戶需要考慮安全係數，或直接與我們聯繫取得詳細資訊。

尺寸圖

單位 : mm

GTFAE-255H-2W-400

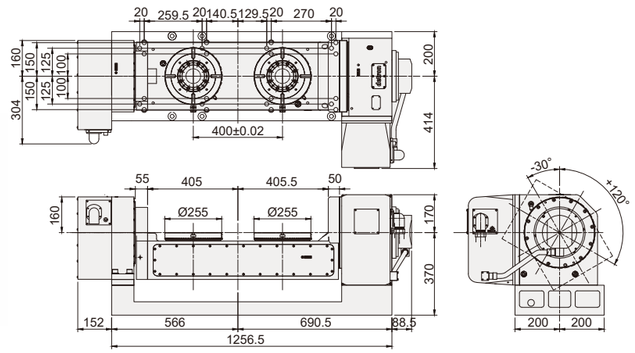

GTFAE-320H-2W-450 軸間距離可加長至560

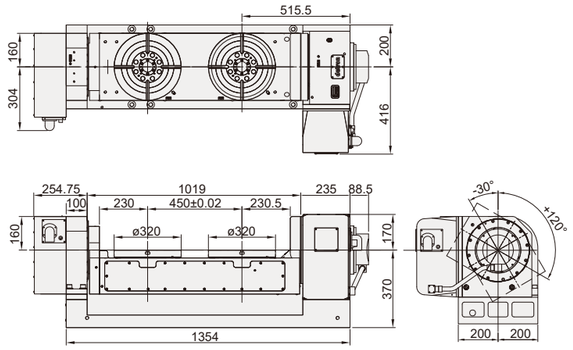

客製化機種 ▶▶▶

GTFAE-255H-2WS-400

旋轉軸盤面，轉向不同

GDTF-500HB-2W-600

旋轉軸 - 直驅電機(50rpm)
傾斜軸 - 伺服驅動

註 1. 伺服馬達護蓋長度依不同馬達而變更(右方鈑金尺寸以發那科馬達尺寸爲基礎)。
註 2. 蝸輪容許扭矩是指分度盤旋轉速度1min^{-1}時蝸輪的耐負荷扭矩。
註 3. 視個別加工應用需求，傾斜軸長期偏載在特定角度時，推薦加裝光學尺。